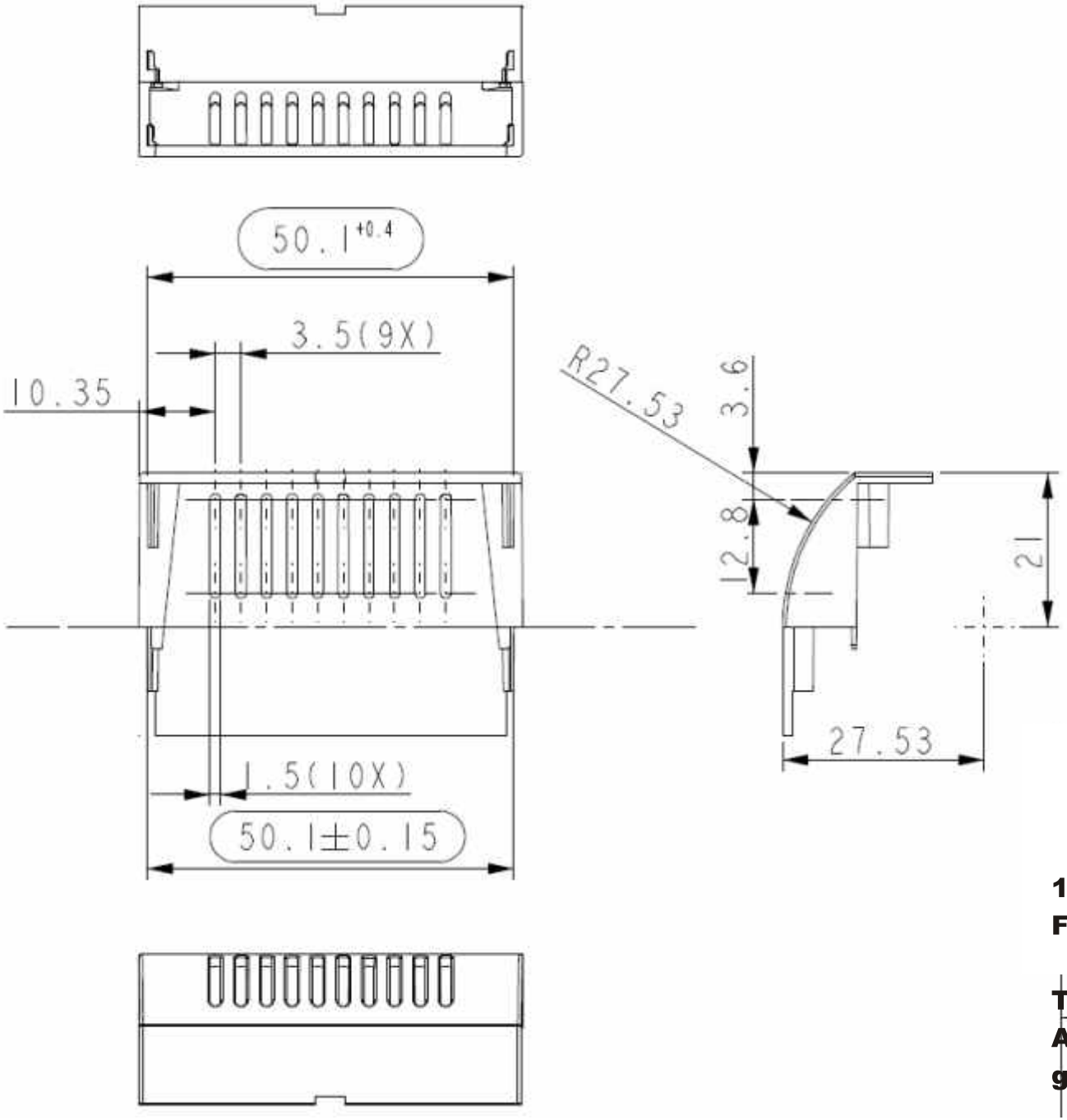

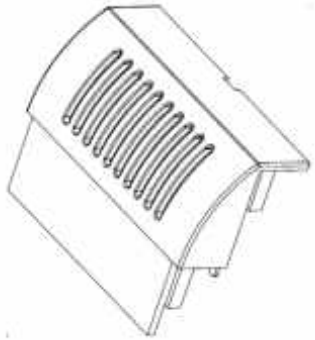

12-MODUL-GEHÄUSE
FÜR M36 DIN-HUTSCHIENE SERIE 210

Type 210
Abdeckung für Gehäuse
groß, geschlossen, gekrümmt, mit Lüftung

Best.Nr.: GH02HS02/210/170

Alle Maße in mm