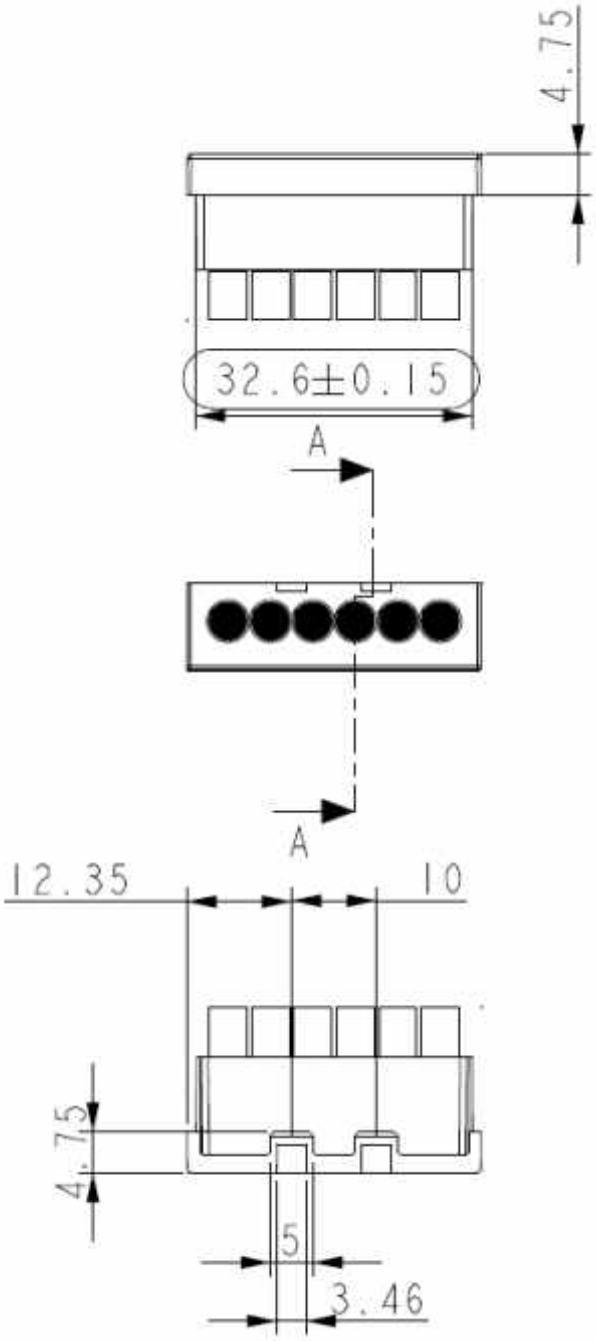


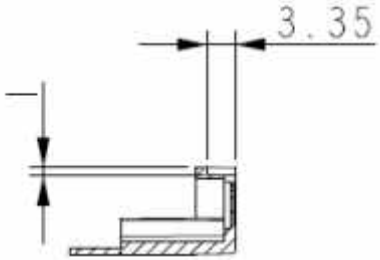


**Ausschnitt A-A**

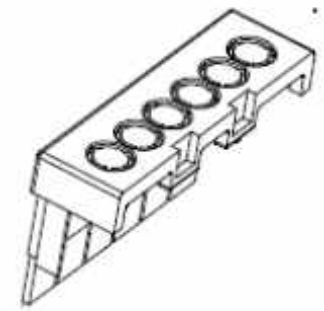

**4-MODUL-GEHÄUSE**
**FÜR M36 DIN-HUTSCHIENE SERIE 70**

**Type 70**
**Abdeckung für Gehäuse**
**groß, mit Ausbruch**

**Best.Nr.: GH02HS02/070/180**

**Alle Maße in mm**