Unterteil

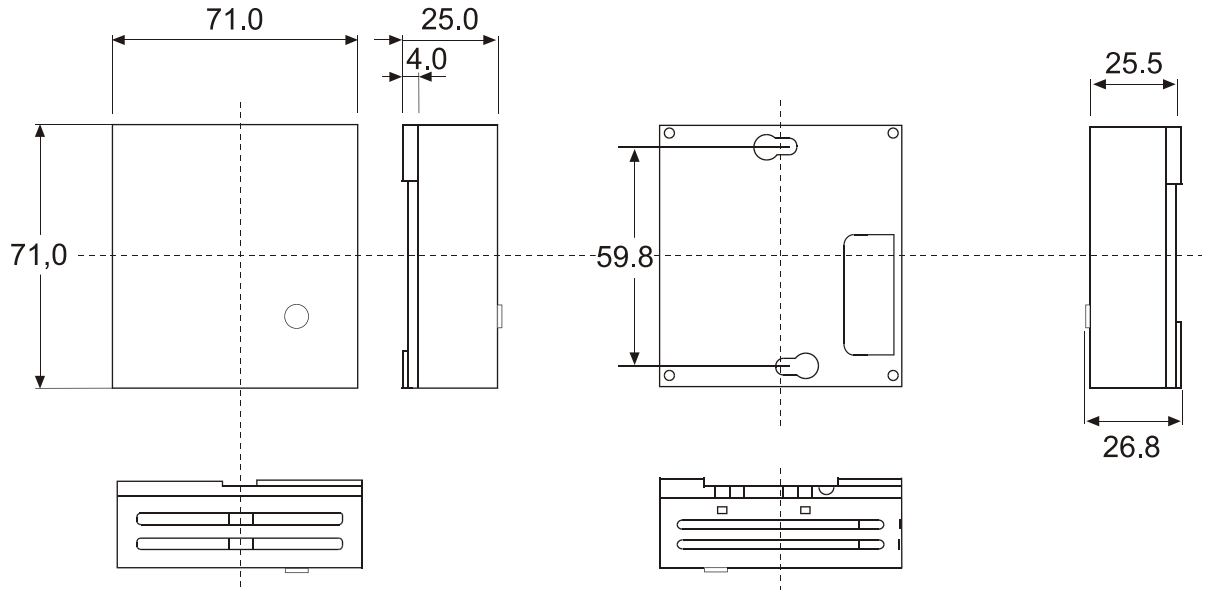

Oberteil

Leiterplattenmaße

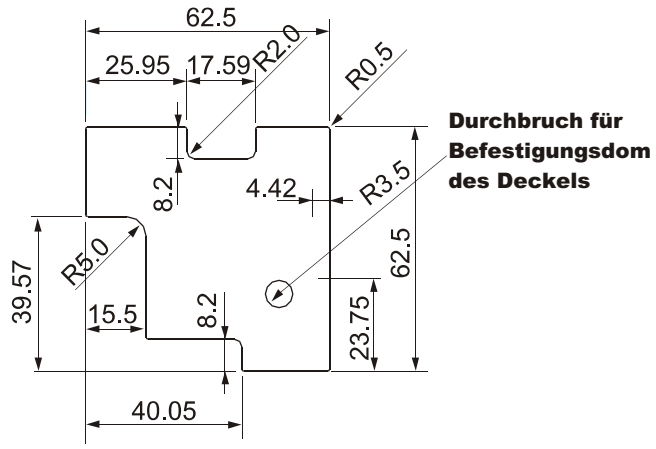

GEHÄUSE FÜR WANDMONTAGE **SERIE 301**

Type 301

Weiß/schwarz (RAL9010/RAL9005)

Alle Maße in mm