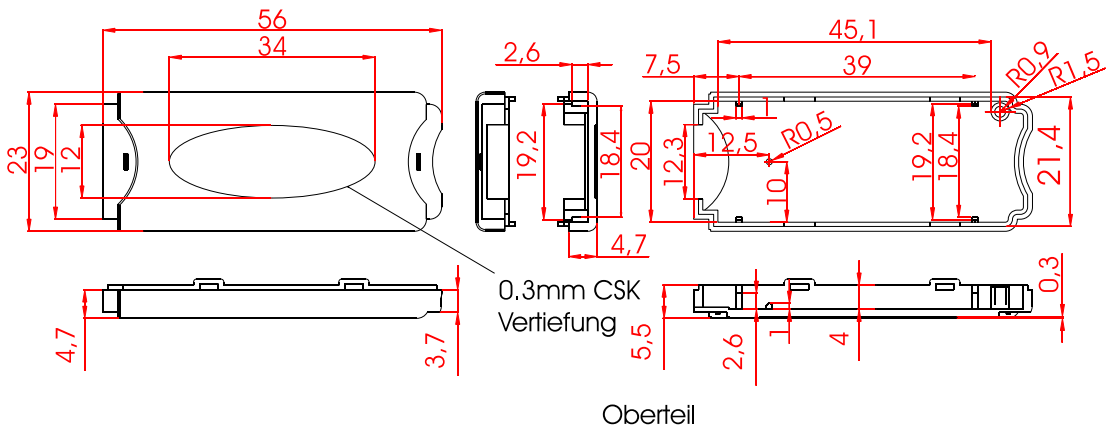

Oberteil

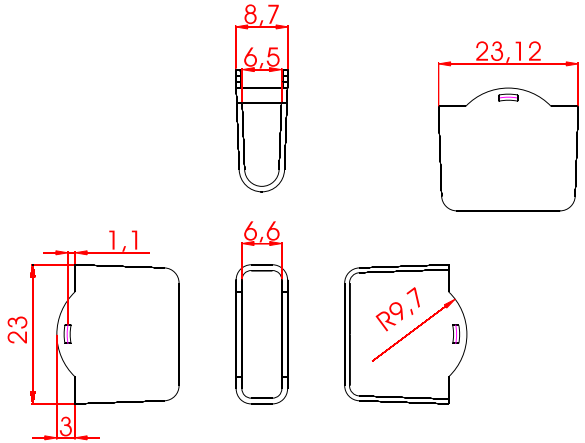

Deckel

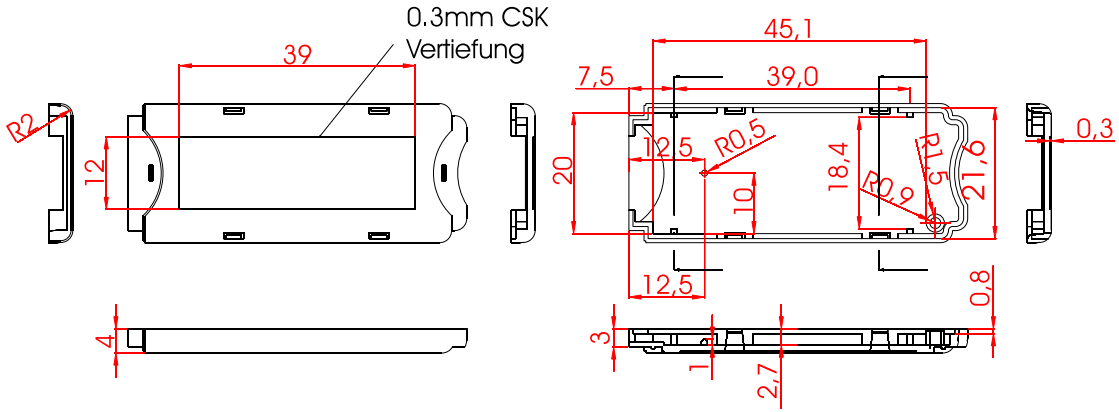

Unterteil

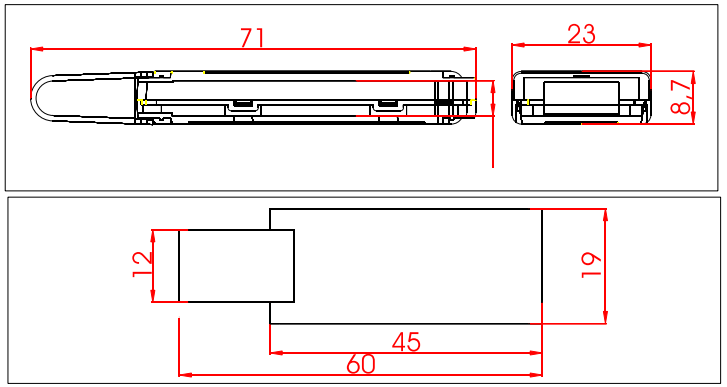

benötigte Leiterplattengröße

GH02SG001/510: transparent
GH02SG001/520: lichtgrau

RICHARD WÖHR GMBH
Gräfenau 58-60
D-75339 Höfen / Enz
Telefon (07081) 9540-0
Telefax (07081) 9540-90
Richard@WoehrGmbh.de
www.WoehrGmbh.de

Bezeichnung:

Industriegehäuse

Artikel-Nummer:

GH02SG001/510
GH02SG001/520

Maße in mm