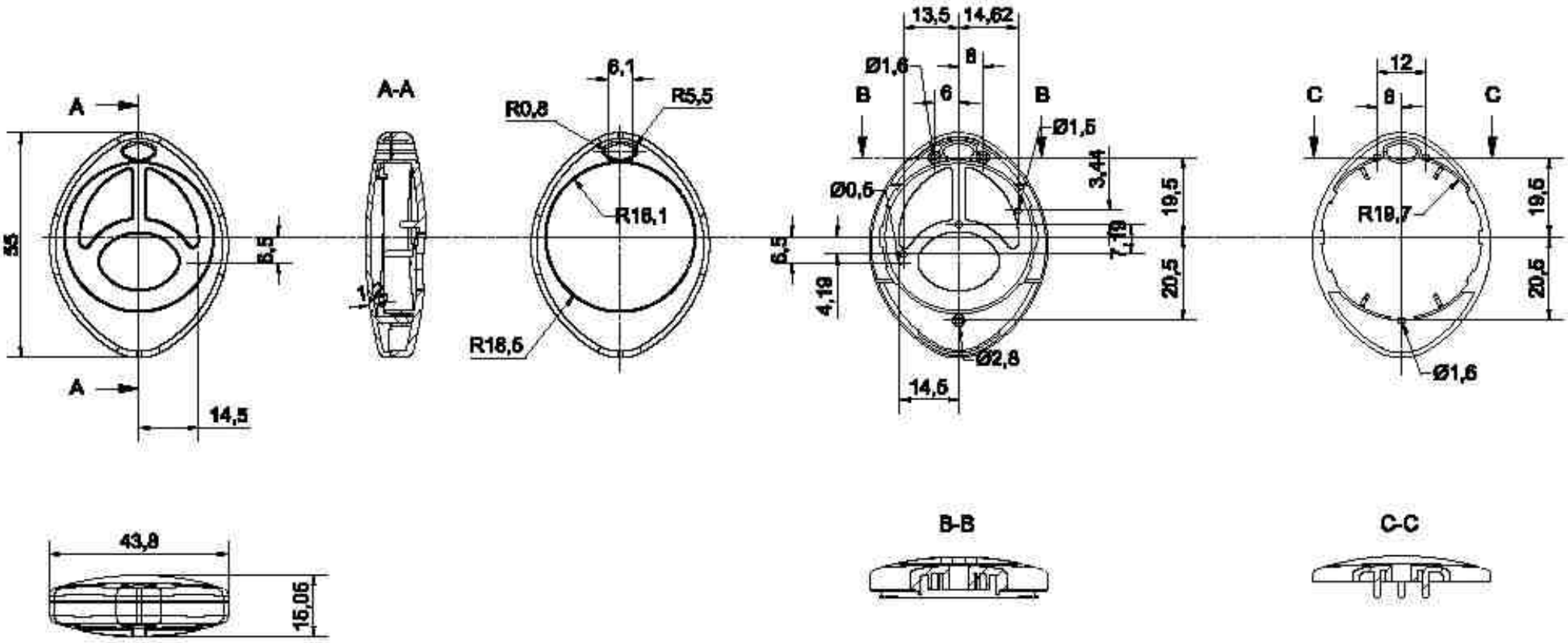

maximale Leiterplattengröße

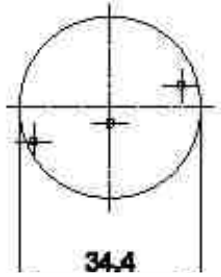

Alle Abmessungen sind in mm

www.industriegehaeuse.de

Bezeichnung:
Industriegehäuse

Artikel-Nummer:
GH02KS098/010-03

Maße in mm