RICHARD WÖHR® GMBH

GH02KS040/...

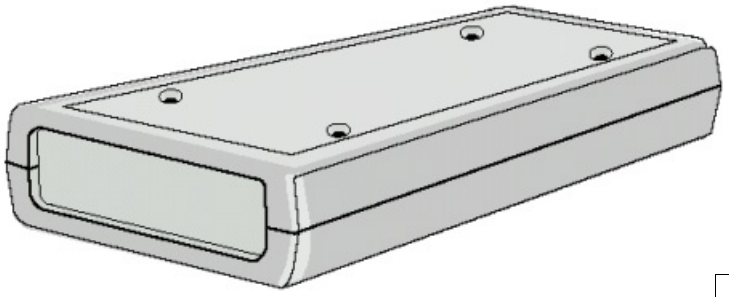

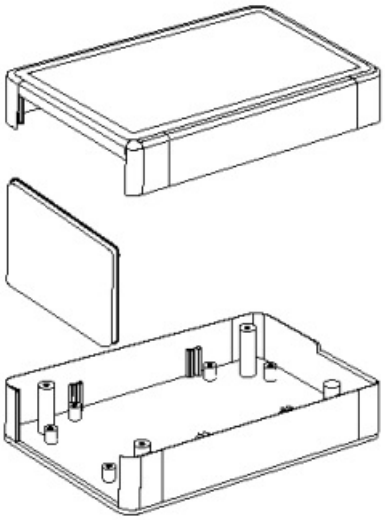

Außenabmessungen	Bestell-Nummer
Gehäuse „mit Frontplatte aus ABS, grau“	
100x 60x 25	GH02KS040/010
120x 70x 25	GH02KS040/020
165x 80x 32	GH02KS040/030
165x 100x 32	GH02KS040/040
185x 135x 40	GH02KS040/050
190x 100x 40	GH02KS040/060
Gehäuse „mit Frontplatte aus ABS, EMV-Version“ (Innenflächen Kupferbeschichtet)	
100x 60x 25	GH02KS040/010-EMV
120x 70x 25	GH02KS040/020-EMV
165x 80x 32	GH02KS040/030-EMV
165x 100x 32	GH02KS040/040-EMV
185x 135x 40	GH02KS040/050-EMV
190x 100x 40	GH02KS040/060-EMV
Gehäuse „mit Frontplatte aus PMMA, rot transparent”	
100x 60x 25	GH02KS040/010-Prt
120x 70x 25	GH02KS040/020-Prt
165x 80x 32	GH02KS040/030-Prt
165x 100x 32	GH02KS040/040-Prt
185x 135x 40	GH02KS040/050-Prt
190x 100x 40	GH02KS040/060-Prt
Gehäuse „mit Frontplatte aus Aluminium, alls. natur eloxiert“	
100x 60x 25	GH02KS040/010-PAl
120x 70x 25	GH02KS040/020-PAl
165x 80x 32	GH02KS040/030-PAl
165x 100x 32	GH02KS040/040-PAl
185x 135x 40	GH02KS040/050-PAl
190x 100x 40	GH02KS040/060-PAl