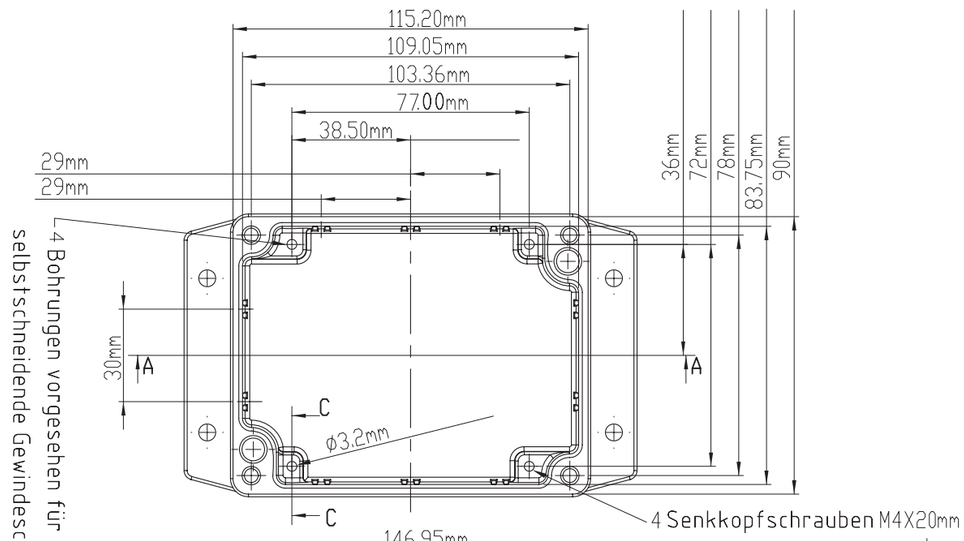

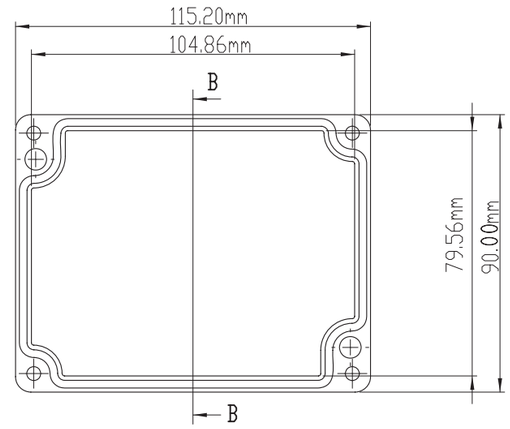

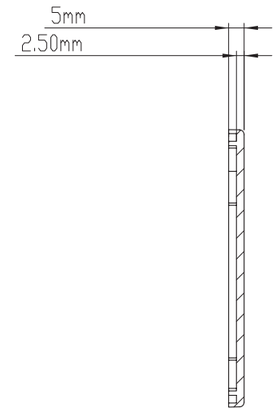

Ansicht B-B

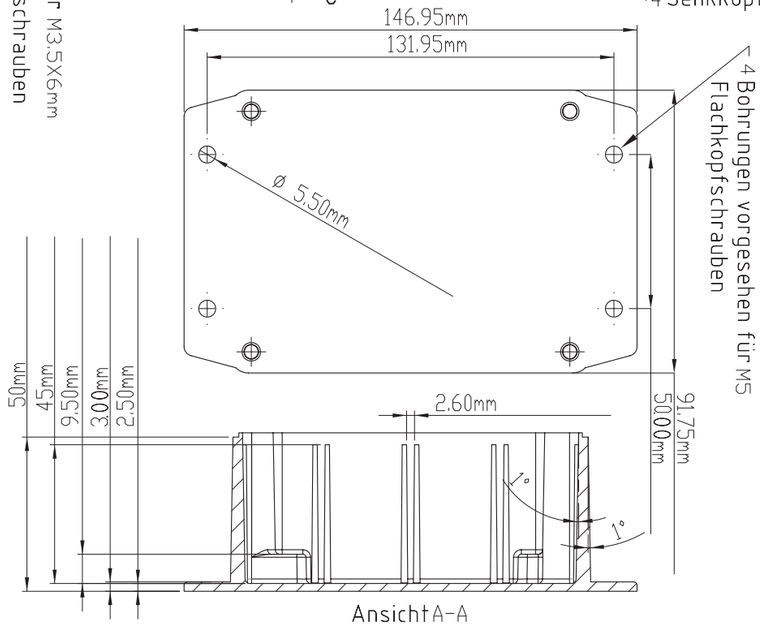

Ansicht A-A

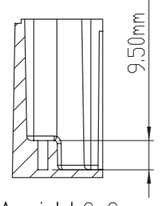

Ansicht C-C

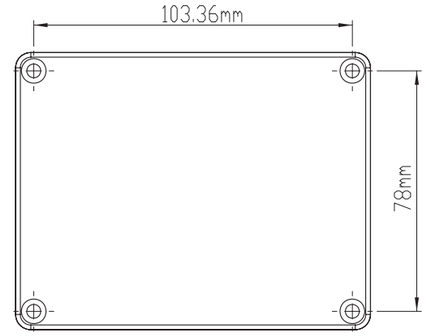

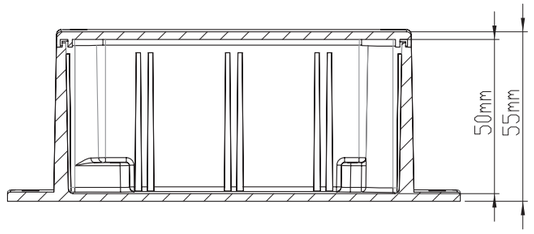

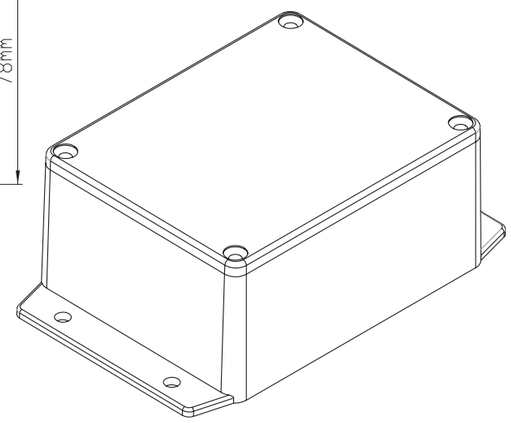

Toleranz: +/- 0.30 mm

RICHARD WÖHR® GMBH

Gräfenau 58-60
D-75339 Höfen / Enz

Telefon (07081) 9540-0
Telefax (07081) 9540-90
Richard@WoehrGmbh.de
www.WoehrGmbh.de

Bezeichnung:

Industriegehäuse

Artikel-Nummer:

GH02AL001/550

Maße in mm